Схема расположения металлоконструкций в осях 21 – 20, рядах А – Б на отм. +8,000

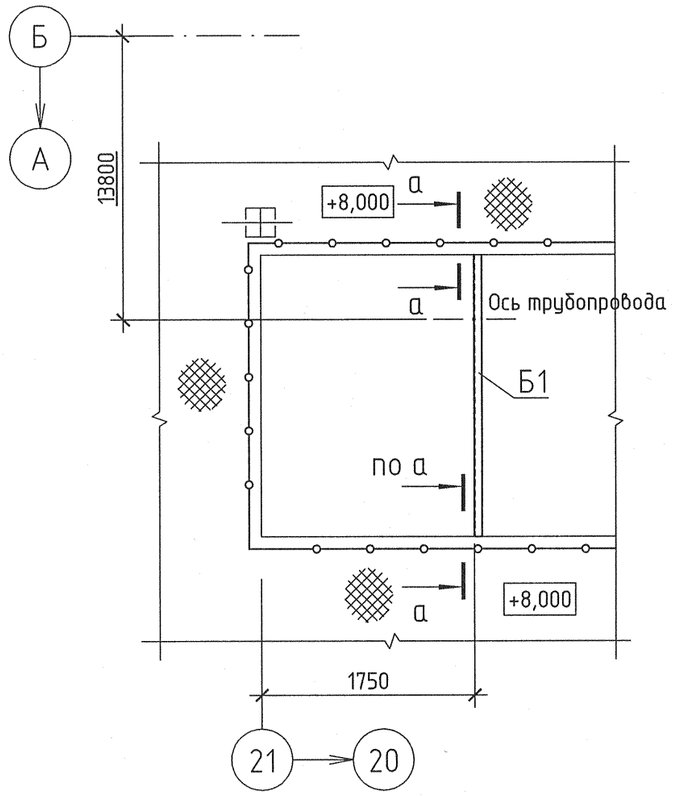

а – а

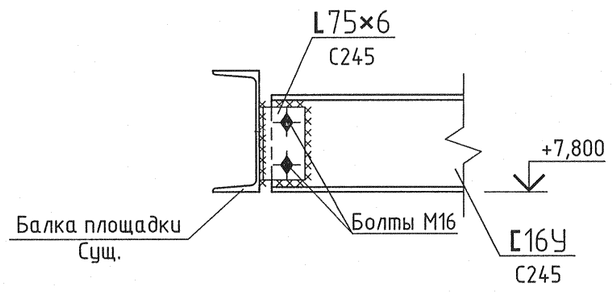

Схема расположения металлоконструкций в осях 24 – 23, ряда Б на отм. 0,000

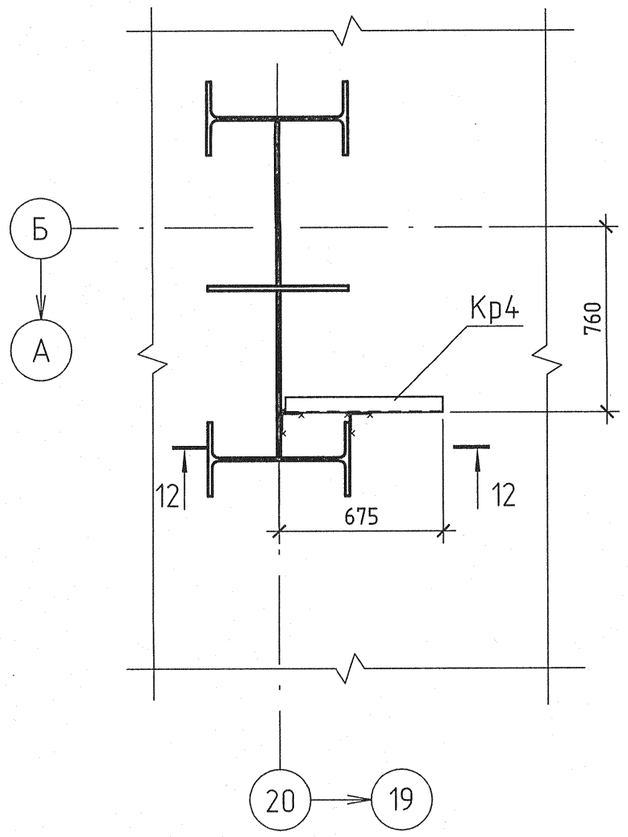

12 – 12

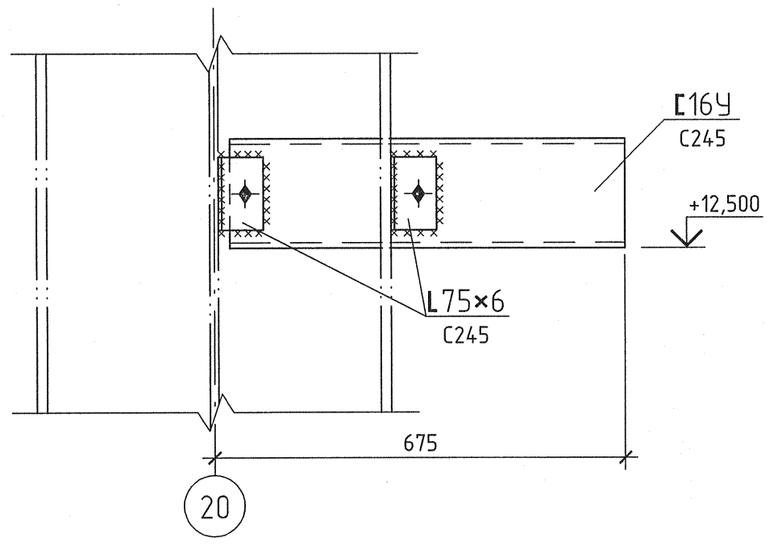

Схема расположения металлоконструкций в осях 16 – 15, ряда Б на отм. +8,000

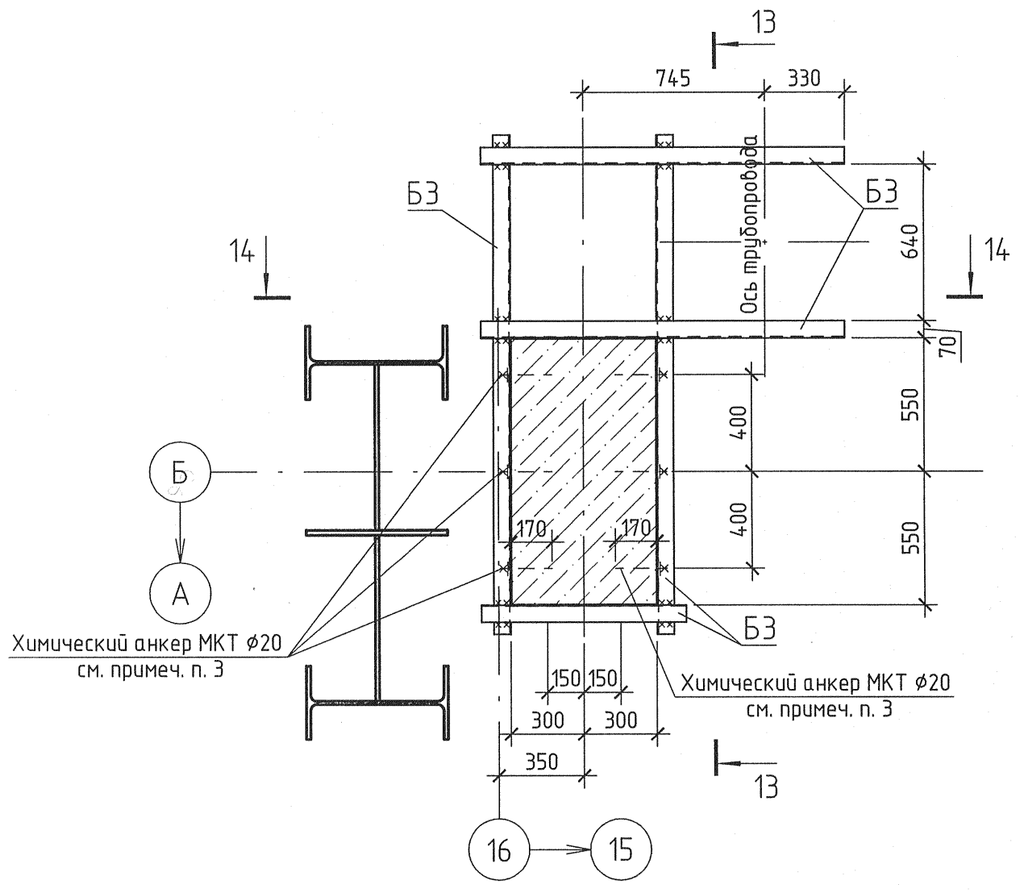

13 – 13

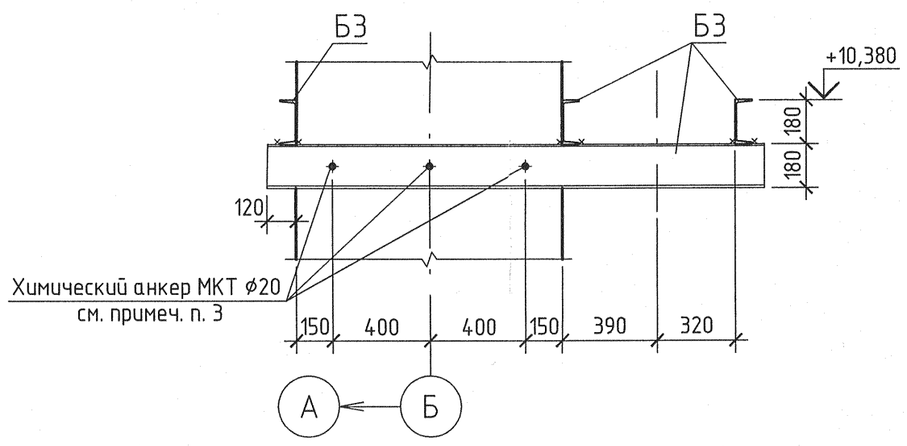

14 – 14

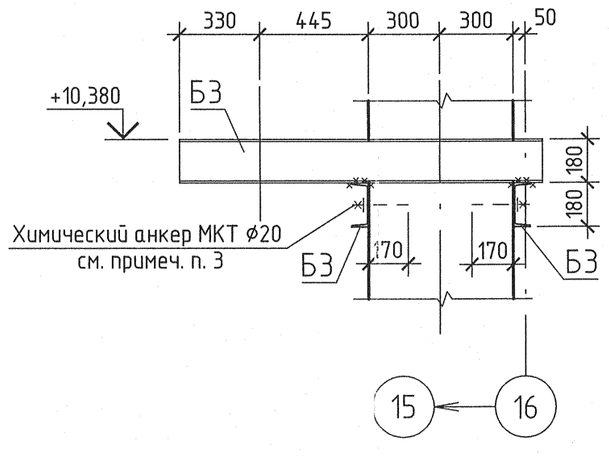

Условные обозначения

— · — · — – Существующие конструкции

1 Общие указания см. л. 1

2 Спецификацию металлопроката см. л. 2.

3 Для крепления стальных балок применять химические анкера МКТ VM-PY
(картридж VM-PY + шпилька V-A 20x20/220) ;
расход шпилек V-A 20x20/220 составляет: 6шт,
расход картриджей VM-PY 410 составляет: 1шт.
Установку анкеров МКТ производить согласно "Руководству по проектированию анкеров МКТ".

Изм.	Кол. уч.	Лист	№ док.	Подпись	Дата
Н. контр.		Михеев			7.05.14
Нач. отд.		Долидзе			8.05.14
Гл. спец.		Трушков			08-05-14
Проверил		Сорокина			08.05.14
Разработал		Щербаков			05.05.14

1350.12.38.А-30UHJ-1833-SC

Объекты III очереди строительства ЗАО "СГК" (ТЭЦ)

Трубопроводы машзала БВД в осях 16 – 28, рядах А – Б и внутристанционные выхлопные трубопроводы Рр>2,2МПа. Конструкции металлические

Стадия	Лист	Листов
Р	5	

Схемы расположения металлоконструкций в осях 21 – 20, рядах А – Б на отм. +8,000; 16 – 15, ряда Б на отм. +8,000; в осях 24 – 23, ряда Б на отм. 0,000. Разрезы 12 – 12 ... 14 – 14.

ОТКРЫТОЕ АКЦИОНЕРНОЕ ОБЩЕСТВО ИНСТИТУТ ТЕПЛОЭЛЕКТРОПРОЕКТ НИЖНИЙ НОВГОРОД

Взам. инв. №

Подпись и дата 12.05.14

Инв. № подл. 83731

Формат А2